INDUSTRIEPROGRAMM 2023

Viszeralmedizin NRW

Zwischen Standardisierung und Personalisierung

©istock – sankalpmaya

189. Jahrestagung der Vereinigung Niederrheinisch-Westfälischer Chirurgen und 28. MIC Club West

31. Jahrestagung der Gesellschaft für Gastroenterologie in Nordrhein-Westfalen e.V.

Tagungspräsidenten:

Prof. Dr. med. Boris Pfaffenbach (Solingen)

Priv. Doz. Dr. med. Christoph Wullstein (Krefeld)

Unter der Schirmherrschaft der

1913 DGVS
Deutsche Gesellschaft für Gastroenterologie, Verdauungs- und Stoffwechselkrankheiten

DEUTSCHE GESELLSCHAFT FÜR ALLGEMEIN- UND VISZERALCHIRURGIE DGAV

01. – 02. Juni 2023 | Congress Center Essen Ost

www.viszeralmedizin-nrw.de

INHALTSVERZEICHNIS

Allgemeine Informationen 3
Firmensymposien, Donnerstag, 01. Juni 2023 5
Firmensymposien, Freitag, 02. Juni 2023 7

Ausstellungspläne 9
Ausstellerliste. 12
Sponsorenliste 15
Transparenzkodex 16
Impressum 18
Vorankündigung Viszeralmedizin NRW 2024 ..... U4

ALLGEMEINE INFORMATIONEN

Veranstalter von Industrieausstellung & Sponsoring sowie der kostenpflichtigen Abendveranstaltung

INTERPLAN Congress, Meeting & Event Management AG
Projektmanagement: Katharina Heinke
Landsberger Str. 155, 80687 München
nrw-viszeralmedizin@interplan.de

Veranstalter des wissenschaftlichen Programmes

Veranstalter des wissenschaftlichen Programmes der 189. Jahrestagung der Vereinigung Niederrheinisch-Westfälischer Chirurgen und 28. MIC Club West ist die Vereinigung Niederrheinisch-Westfälischer Chirurgen (n.r.V.)

Veranstalter des wissenschaftlichen Programmes der 31. Jahrestagung der Gesellschaft für Gastroenterologie in Nordrhein-Westfalen e.V. ist die Gesellschaft für Gastroenterologie in Nordrhein-Westfalen e.V.

Wissenschaftliche Leitung

PD Dr.med. Christoph Wullstein
Helios Klinikum Krefeld
Zertifiziertes onkologisches Zentrum (DKG)
Direktor der Klinik für Allgemein-, Viszeral- und Minimal Invasive Chirurgie
MIC Zentrum Niederrhein
Zertifiziertes Darmkrebszentrum (DKG)
Lutherplatz 40
47805 Krefeld

Prof. Dr. med. Boris Pfaffenbach
Chefarzt
Medizinische Klinik I
Gastroenterologie, Zentrum für Hämatologie und Onkologie
Stellv. Ärztlicher Direktor
Städtisches Klinikum Solingen gGmbH
Akademisches Lehrkrankenhaus der Universität Köln
Gotenstraße 1
42653 Solingen

ALLGEMEINE INFORMATIONEN

Tagungssekretariat

Dr. med. Alexandra Dimitriou-Zarra, Oberärztin
Hye-Yoen Ro-Papanicolau, Oberärztin
Helios Klinikum Krefeld
Zertifiziertes onkologisches Zentrum (DKG)
Klinik für Allgemein-, Viszeral- und Minimal Invasive Chirurgie
MIC Zentrum Niederrhein
Zertifiziertes Darmkrebszentrum (DKG)
Lutherplatz 40
47805 Krefeld

Dr. med. Lukas Schumacher
Leitender Oberarzt
Medizinische Klinik I
Gastroenterologie, Zentrum für Hämatologie und Onkologie
Städtisches Klinikum Solingen gGmbH
Akademisches Lehrkrankenhaus der Universität Köln
Gotenstraße 1
42653 Solingen

Tagungsort

Congress Center Essen – Ost
Messeplatz 1 45131 Essen

Anreise

Mit öffentlichen Verkehrsmitteln:
Mit der U-Bahnlinie U 11 (Messe West Süd/Gruga) kommen Sie bequem vom Essener Hauptbahnhof in 10 Minuten zur Haltestelle „Congresscenter Ost".

Mit dem Auto:
Adresse für das Navigationssystem: Messeplatz 1, 45131 Essen. Bitte folgen Sie bei der Anreise zur Veranstaltung grundsätzlich dem elektronischen Parkleitsystem der MESSE ESSEN, das Sie zum nächsten verfügbaren Parkplatz führt (P1 für CC Ost).

Zertifizierung

Die Zertifizierung ist bei der Ärztekammer Nordrhein beantragt.

Abendveranstaltung

Donnerstag, 1. Juni 2023, ab 18.30 Uhr im Hudson's - Metropolitan Bar & Dining, Girardetstraße 2, 45131 Essen
Nur 600m fussläufig entfernt von der Messe Essen
Veranstalter: INTERPLAN AG

Öffnungszeiten Tagungsbüro	Donnerstag, 01.06.2023	07:30 – 17:45 Uhr
	Freitag, 02.06.2023	07:30 – 17:45 Uhr
Öffnungszeiten Industrieausstellung	Donnerstag, 01.06.2023	08:30 – 17:30 Uhr
	Freitag, 02.06.2023	08:30 – 17:45 Uhr

FIRMENSYMPOSIEN

Donnerstag, 01. Juni 2023

Firmenveranstaltungen sind nicht Teil des wissenschaftlichen Programms der Viszeralmedizin NRW 2023 und sind somit nicht zertifizierungsberechtigt.
Bei den Firmenveranstaltungen werden u.a. unternehmens- und produktbezogene Informationen vorgestellt.

Raum D

12:30 – 13:15 Mittagssymposium der Firma Dr. Falk Pharma GmbH
Dysphagie - Fallstricke in Diagnostik und Therapie

12:30 – 12:45 Nichtkardialer Thoraxschmerz

12:45 – 13:10 Dysphagie / EoE

13:10 – 13:15 Diskussion
J. Labenz, Siegen

Raum E

12:30 – 13:15 Mittagssymposium der Firma nutrimmun GmbH
Die Mikrobiota im klinischen Alltag

Vorsitz: *A. Erhardt, Wuppertal*
C. Sina, Lübeck

12:30 – 12:45 Bedeutung der Ernährung für eine gesunde intestinale Mikrobiota
C. Sina, Lübeck

12:45 – 13:00 Krankheitsmodulation durch Probiotika und fäkalen Mikrobiomtransfer bei Reizdarmsyndrom
A. Erhardt, Wuppertal

13:00 – 13:15 Mikrobiota für Chirurgen
C.-M. Simon, Bonn

Raum F

12:30 – 13:15 Mittagssymposium der Firma AstraZeneca GmbH
Die Kombi macht´s - interdisziplinäre Behandlung des HCC heute und in Zukunft

Vorsitz: *C. Roderburg, Düsseldorf*

12:30 – 12:33 Begrüßung und Vorstellung
C. Roderburg, Düsseldorf

Donnerstag, 01. Juni 2023

12:33 – 12:43 State of the Art: Aktuelle Therapieoptionen beim HCC
C. Roderburg, Düsseldorf

12:43 – 12:53 Diskussion im interdisziplinären Panel
C. Roderburg, Düsseldorf; U. Neumann, Aachen; P. Bruners, Aachen; M. Gonzalez-Carmona, Bonn

12:53 – 13:03 Blick in die Zukunft: Welche Entwicklungen sind zu erwarten?
M. Gonzalez-Carmona, Bonn

13:03 – 13:13 Diskussion im interdisziplinären Panel
C. Roderburg, Düsseldorf; U. Neumann, Aachen; P. Bruners, Aachen; M. Gonzalez-Carmona, Bonn

13:13 – 13:15 Verabschiedung
C. Roderburg, Düsseldorf

Freitag, 02. Juni 2023

Raum D

13:00 – 13:45 Mittagssymposium der Firma AbbVie Deutschland GmbH & Co. KG
Viszeralmedizinische Versorgung von CED: Ein STRIDE-Gespräch

13:00 – 13:10 Von Treat-to-Target zur Disease Control – welche Therapieziele sind möglich?
D. Bettenworth, Münster

13:13 – 13:23 The Future is now – was können die neuen Morbus Crohn Therapien?
A. Borkemeyer, Essen

13:23 – 13:33 Cutting edge? Welchen Stellenwert hat die Chirurgie bei CED in 2023?
A. Kroesen, Köln

13:33 – 13:45 Podiumsdiskussion: Viszeralmedizinische Kontroversen im CED Management
D. Bettenworth, Münster; A. Borkemeyer, Essen; A. Kroesen, Köln

Raum E

13:00 – 13:45 Interdisziplinäres Mittagssymposium der Firmen Novo Nordisk Pharma GmbH und Johnson & Johnson Medical GmbH

Neuartige Therapie- und Versorgungsformen für Menschen mit Adipositas

GLP-1 RA – neue Chancen für die Behandlung der Adipositas
M. Nauck, Bochum

Ambassador Board Anästhesie in der Adipositaschirurgie: Sicherheit und Effizienz durch ein standardisiertes Anästhesieregime
K. Nottelmann, Hamburg

FIRMENVERANSTALTUNG

Freitag, 02. Juni 2023

Raum F

13:00 – 13:45 Mittagssymposium der Firma Sanofi-Aventis Deutschland GmbH
Eosinophile Ösophagitis im Fokus

Vorsitz: *J. Labenz, Siegen*

13:00 – 13:05 Begrüßung
J. Labenz, Siegen

13:05 – 13:20 Pathophysiologie und Krankheitsbild der EoE: Die Rolle der Typ-2-Inflammation
T. Frieling, Krefeld

13:20 – 13:35 Phase III Studie Dupilumab bei der Eosinophilen Ösophagitis
J. Labenz, Siegen

13:35 – 13:45 Abschluss und Diskussion

Raum C

13:00 – 13:45 Mittagssymposium der Firma Medtronic GmbH
Der Weg in die Cloud - welche Hürden sind zu überwinden, um von KI zu träumen?

Diskussionspartner am Round Table:

Moderation: *D. Stamm, Berlin*
A. Kirschniak, Mönchengladbach
D. Heidenblut, MdB, Essen
R. Berndt, Meerbusch

AUSSTELLUNGSPLAN

Erdgeschoss

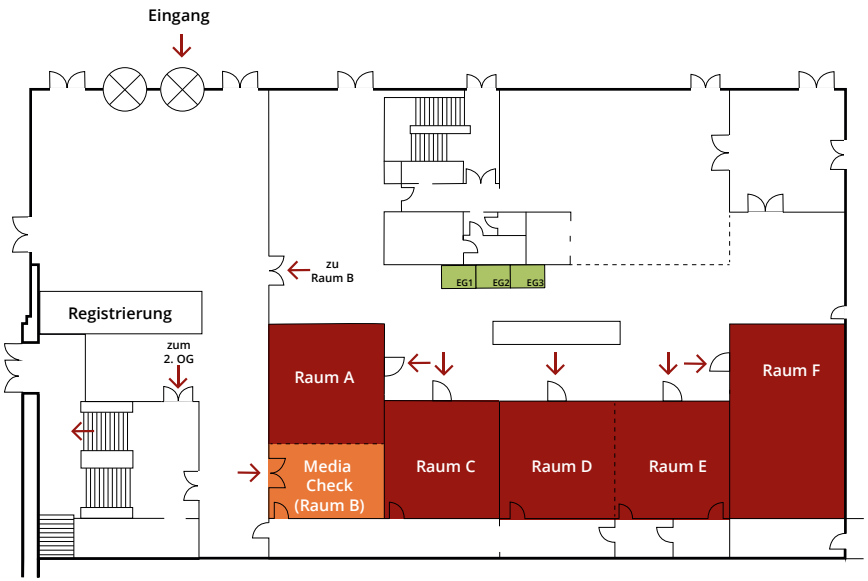

AUSSTELLUNGSPLAN

2. Obergeschoss

AUSSTELLUNGSPLAN

2. Obergeschoss

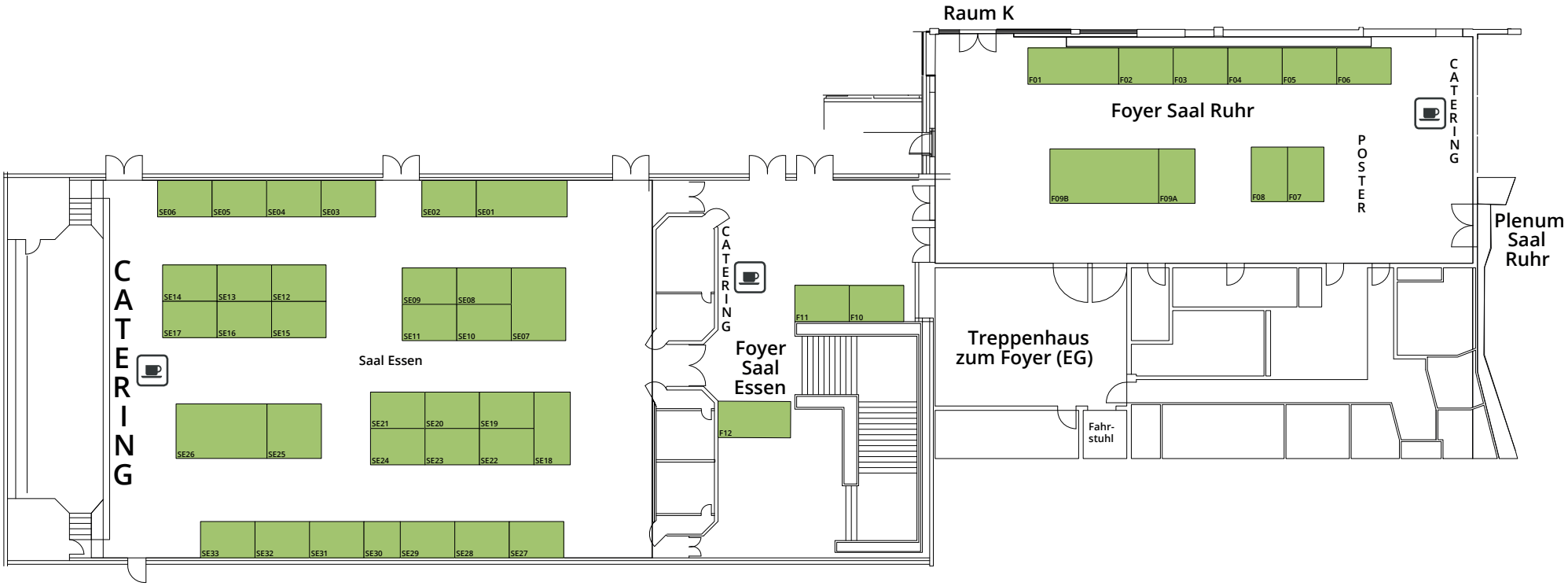

Änderungen vorbehalten /
Stand bei Drucklegung

AUSSTELLERLISTE

Wir danken folgenden Ausstellern für ihr Engagement
und die Unterstützung der Viszeralmedizin NRW 2023

AUSSTELLER	Standnr.
AbbVie Deutschland GmbH & Co. KG	F07
Advanz Pharma	SE20
Äerzte ohne Grenzen e.V.	FOYER.EG2
Albireo AB - an Ipsen Company	F12
Alnylam Germany GmbH	SE33
Amgen GmbH	F10
Applied Medical	F03
Ardeypharm GmbH Pharmazeutische Fabrik	SE16
AstraZeneca GmbH	SE17
BioCer Entwicklungs-GmbH	SE12
Biogen GmbH	SE31
bk medical GmbH	SE03
Boston Scientific Medizintechnik GmbH	SE05
Bristol-Myers Squibb GmbH & Co. KGaA	SE23
CMR Surgical GmbH	SE27
CONMED Deutschland GmbH	F09A
Corza Medical GmbH	SE30
CytoSorbents	F11
Deutsche ILCO e.V. (Ruhr Emscher Lippe)	FOYER.EG3
Dr. Falk Pharma GmbH	F01
Endoflex GmbH / Medi-Globe GmbH	SE28
Erbe Elektromedizin GmbH	SE08
FUJIFILM Healthcare Deutschland GmbH	SE21
Galapagos Biopharma GmbH Deutschland	SE22
Gilead Sciences GmbH	SE04
Gore & Associates	F02
Intuitive Surgical Deutschland GmbH	F09B
Janssen-Cilag GmbH	SE10
Johnson & Johnson Medical GmbH – Ethicon	SE07
KARL STORZ SE & Co. KG	SE09
Krebsgesellschaft Nordrhein-Westfalen e.V.	FOYER.EG1
Leufen Medical GmbH	SE29
mandel + rupp medizintechnik gmbh	SE11
Medtronic GmbH	SE26

AUSSTELLERLISTE

AUSSTELLER	Standnr.
Merz Therapeutics GmbH	SE02
Micro-Tech Europe GmbH	SE06
nutrimmun GmbH	SE18
Olympus Deutschland GmbH	SE14
P.J. Dahlhausen & Co. GmbH	SE25
PENTAX Europe GmbH	F08
Phametra - Pharma und Medica-Trading GmbH	F05
Promedia Medizintechnik	F06
Reckitt Benckiser Deutschland GmbH	SE19
Repha GmbH Biologische Arzneimittel	SE15
Sanofi-Aventis Deutschland GmbH	SE24
STERIS Deutschland GmbH	F04
Takeda Pharma Vertrieb GmbH & Co. KG	SE01
Tecnomatix-Medical GmbH	SE13
Tillotts Pharma GmbH	SE32

Änderungen vorbehalten /
Stand bei Drucklegung

SPONSORENLISTE

Wir danken folgenden Sponsoren für ihr Engagement und die Unterstützung der Viszeralmedizin NRW 2023

abbvie

AstraZeneca

Biogen

Dr. Falk

FUJIFILM

FUJIFILM Healthcare

INTUITIVE

janssen Immunology

PHARMACEUTICAL COMPANIES OF Johnson & Johnson

ETHICON

Johnson & Johnson SURGICAL TECHNOLOGIES

Lilly

Medtronic

Engineering the extraordinary

novo nordisk®

nutrimmun®

Mein Darm. Meine Gesundheit.

sanofi | REGENERON®

Takeda

Änderungen vorbehalten /
Stand bei Drucklegung

Offenlegung

Gemäß den Vorgaben der Landesärztekammer Nordrhein veröffentlicht die Interplan AG als Veranstalter der Industrieausstellung zur 189. Jahrestagung der Vereinigung Niederrheinisch-Westfälischer Chirurgen und 28. MIC Club West und der Industrieausstellung zur 31. Jahrestagung der Gesellschaft für Gastroenterologie in Nordrhein-Westfalen e.V. an dieser Stelle die Summe der durch die Industrie beigesteuerten Zahlungen.

Firmierung	Summe
AbbVie Deutschland GmbH & Co. KG	Standfläche € 2.070,00 & Symposium € 7.500,00
Advanz Pharma	Standfläche € 2.070,00
Albireo - an IPSEN Company	Standfläche € 2.760,00
Alnylam Germany GmbH	Standfläche € 2.070,00
Amgen GmbH	Standfläche € 2.070,00
Applied Medical	Standfläche € 2.070,00
Ardeypharm GmbH Pharmazeutische Fabrik	Standfläche € 2.070,00
AstraZeneca GmbH	Standfläche € 2.070,00 & Symposium € 7.500,00
BioCer Entwicklungs-GmbH	Standfläche € 2.070,00
Biogen GmbH	Standfläche € 2.070,00 & Sponsoring € 400,00
bk medical GmbH	Standfläche € 2.070,00
Boston Scientific Medizintechnik GmbH	Standfläche € 2.070,00
Bristol-Myers Squibb GmbH & Co. KGaA	Standfläche € 2.070,00
CMR Surgical GmbH	Standfläche € 2.070,00
CONMED Deutschland GmbH	Standfläche € 2.070,00
Corza Medical GmbH	Standfläche € 1.300,00 & Sponsoring € 200,00
CytoSorbents	Standfläche € 2.070,00
Dr. Falk Pharma GmbH	Standfläche € 3.450,00 & Sponsoring € 2.000,00 & Symposium € 7.500,00
Endoflex GmbH / Medi-Globe GmbH	Standfläche € 2.070,00
Erbe Elektromedizin GmbH	Standfläche € 2.070,00
FUJIFILM Healthcare Deutschland GmbH	Standfläche € 2.070,00 & Sponsoring € 200,00
Galapagos Biopharma GmbH Deutschland	Standfläche € 2.070,00

Gilead Sciences GmbH	Standfläche € 2.070,00
Gore & Associates	Standfläche € 2.070,00
Intuitive Surgical Deutschland GmbH	Standfläche € 6.210,00 & Sponsoring € 1.490,00
Janssen-Cilag GmbH	Standfläche € 2.070,00 & Sponsoring € 1.000,00
Johnson & Johnson Medical GmbH – Ethicon	Standfläche € 4.140,00 & Sponsoring € 400,00 & Symposium € 3.750,00
KARL STORZ SE & Co. KG	Standfläche € 2.070,00
Leufen Medical GmbH	Standfläche € 2.070,00
Lilly Deutschland GmbH	Sponsoring € 500,00
mandel + rupp medizintechnik gmbh	Standfläche € 2.070,00
Medtronic GmbH	Standfläche € 5.175,00 & Symposium € 7.500,00
Merz Therapeutics GmbH	Standfläche € 2.070,00
Micro-Tech Europe GmbH	Standfläche € 2.070,00
Novo Nordisk	Symposium € 3.750,00 & Sponsoring € 800,00
nutrimmun GmbH	Standfläche € 2.070,00 & Sponsoring € 200,00 & Symposium € 7.500,00
Olympus Deutschland GmbH	Standfläche € 2.070,00
P.J. Dahlhausen & Co. GmbH	Standfläche € 3.105,00
PENTAX Europe GmbH	Standfläche € 2.070,00
Phametra - Pharma und Medica-Trading GmbH	Standfläche € 3.105,00
Promedia Medizintechnik	Standfläche € 2.070,00
Reckitt Benckiser Deutschland GmbH	Standfläche € 2.070,00
Repha GmbH Biologische Arzneimittel	Standfläche € 2.070,00
Sanofi-Aventis Deutschland GmbH	Standfläche € 2.070,00 & Symposium € 7.500,00
STERIS Deutschland GmbH	Standfläche € 2.070,00
Takeda Pharma Vertrieb GmbH & Co. KG	Standfläche € 3.450,00 & Sponsoring € 200,00
Tecnomatix-Medical GmbH	Standfläche € 2.070,00
Tillotts Pharma GmbH	Standfläche € 2.070,00

Änderungen vorbehalten /
Stand bei Drucklegung

IMPRESSUM

Veranstalter von Industrieausstellung & Sponsoring sowie der kostenpflichtigen Abendveranstaltung	INTERPLAN Congress, Meeting & Event Management AG Projektmanagement: Katharina Heinke Landsberger Str. 155, 80687 München nrw-viszeralmedizin@interplan.de
Satz und Layout	Nadine Friedrich mail@nadine-friedrich.de | www.nadine-friedrich.de
Titelmotiv	© istock – sankalpmaya
Druck	Joh. Walch GmbH & Co. KG Im Gries 6 86179 Augsburg Tel: 0821. 808 58 0 | Fax: 0871. 808 58 39 E-Mail: kontakt@walchdruck.de | Web: www.walchdruck.de

IMPRESSUM

Datenschutzhinweis

Unser Unternehmen behandelt alle personenbezogenen Daten nach den Vorgaben des §4 Bundesdatenschutzgesetz. Mit Stichtag 25. Mai 2018 werden die datenschutzrelevanten Bestimmungen aus dem BDSG durch die Europäische Datenschutzgrundverordnung und dem BDSG Neu ersetzt.

Für Ihre Anmeldung zum o.g. Kongress ist das Erheben, Speichern und Verarbeiten Ihrer persönlichen Daten unumgänglich. Dies geschieht ausschließlich zum Zweck der Organisation und Durchführung der Veranstaltung. Ihre Daten werden nur an Dritte weitergegeben, die direkt in den

Kongressablauf involviert sind und wenn der organisatorische Ablauf dies erforderlich macht (Veranstalter, Hotel). Der Gesetzgeber fordert uns auf, Ihr Einverständnis einzuholen. Wenn wir dies nicht erhalten, so ist die Anmeldung zu dieser Veranstaltung nicht möglich. Mit Ihrer Anmeldung erklären Sie Ihr Einverständnis, dass die von Ihnen gemachten Angaben zu Ihrer Person im Rahmen der Abwicklung des o.g. Kongresses erfasst, gespeichert, verarbeitet und den o.g. Erfordernissen entsprechend an Dritte, z.B. Hotels, weitergegeben werden dürfen. Sie sind damit einverstanden, in Zukunft Informationsmaterial zu Folge- und themenverwandten Veranstaltungen per E-Mail oder Post zu erhalten. Die Einverständniserklärung kann jederzeit schriftlich widerrufen werden an Interplan AG, Landsberger Straße 155, 80687 München oder info@interplan.de.

2024
Viszeralmedizin NRW

190. Jahrestagung der Vereinigung Niederrheinisch-Westfälischer Chirurgen und 29. MIC Club West

32. Jahrestagung der Gesellschaft für Gastroenterologie in Nordrhein-Westfalen e.V.

Tagungspräsidenten
Univ.- Prof. Dr. med. Ali Canbay, Bochum
Univ.-Prof. Dr. med. Andreas Pascher, Münster

Unter der Schirmherrschaft der

1913 DGVS
Deutsche Gesellschaft für Gastroenterologie, Verdauungs- und Stoffwechselkrankheiten

DGAV
Deutsche Gesellschaft für Allgemein- und Viszeralchirurgie

16. – 17. Mai 2024 | Kongresszentrum Dortmund

Vereinigung Niederrheinisch-Westfälischer Chirurgen

Gesellschaft für Gastroenterologie in Nordrhein-Westfalen e.V.

bng Berufsverband Niedergelassener Gastroenterologen Deutschlands e.V.

www.viszeralmedizin-nrw.de